		-5	0	5	10
25	(kW)	224.0	274.6	334.0	402.9
	(kW)	38.4	38.7	38.9	38.7
	(A)	67.1	67.7	67.9	67.7
30	(kW)	212.7	261.4	318.4	384.8
	(kW)	42.9	43.5	43.9	44.0
	(A)	74.2	75.1	75.7	75.9
35	(kW)	201.3	247.9	302.6	366.4
	(kW)	48.0	48.8	49.5	49.8

		-5	0	5	10
25	(kW)				

		-5	0	5	10
25	(kW)	377.2	462.6	562.6	678.8
	(kW)	62.8	63.4	63.7	63.4
	(A)	107.3	108.3	108.7	108.3
30	(kW)	358.3	440.2	536.3	648.1
	(kW)	70.3	71.3	72.0	72.1
	(A)	120.1	121.8	122.8	123.0
35	(kW)	338.9	417.4	509.6	617.0
	(kW)	78.6	80.0	81.0	81.5
	(A)	134.2	136.6	138.3	139.2

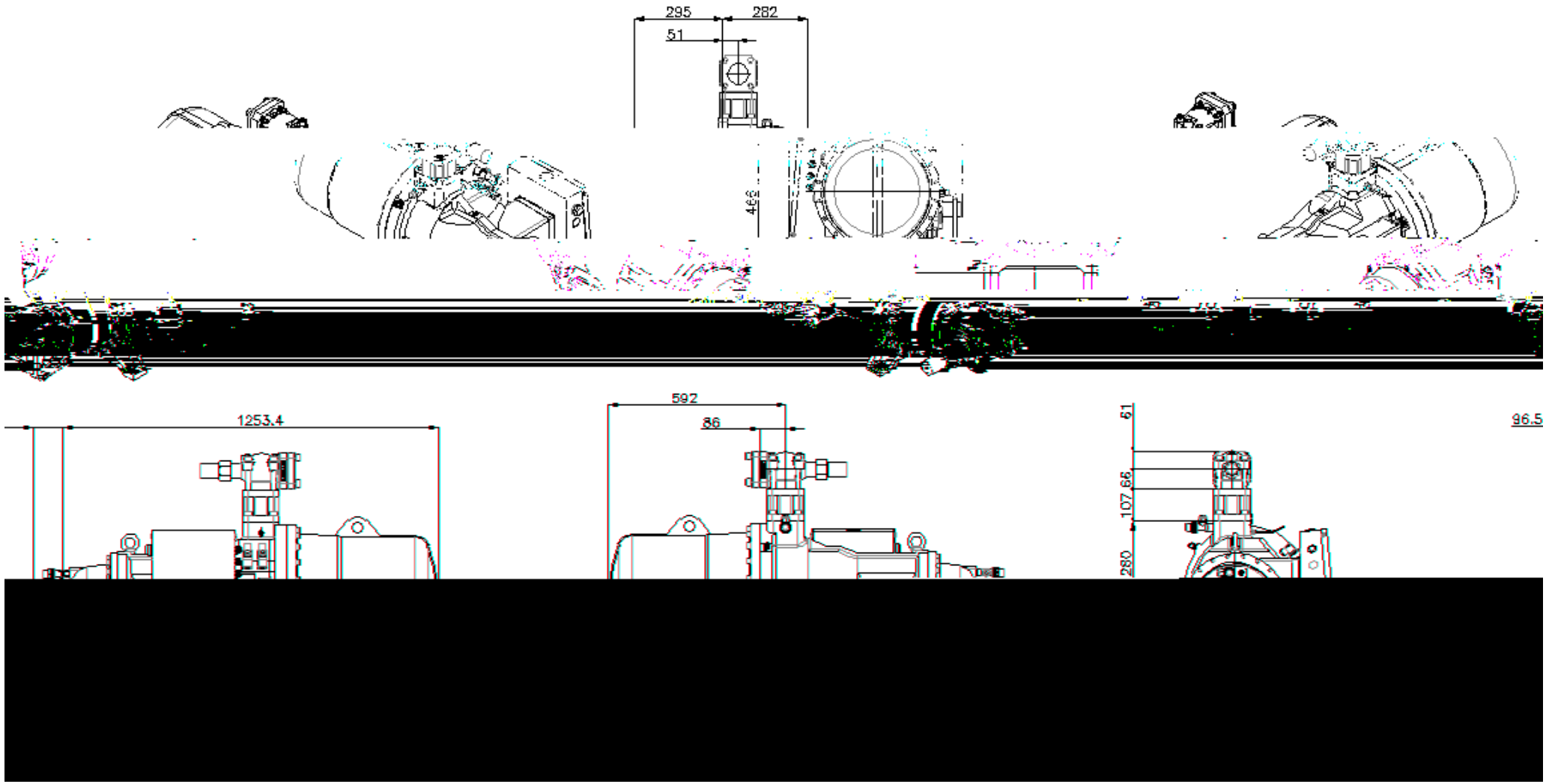
295
282
51
439
1253.4
592
86
61
107.66
280
96.5

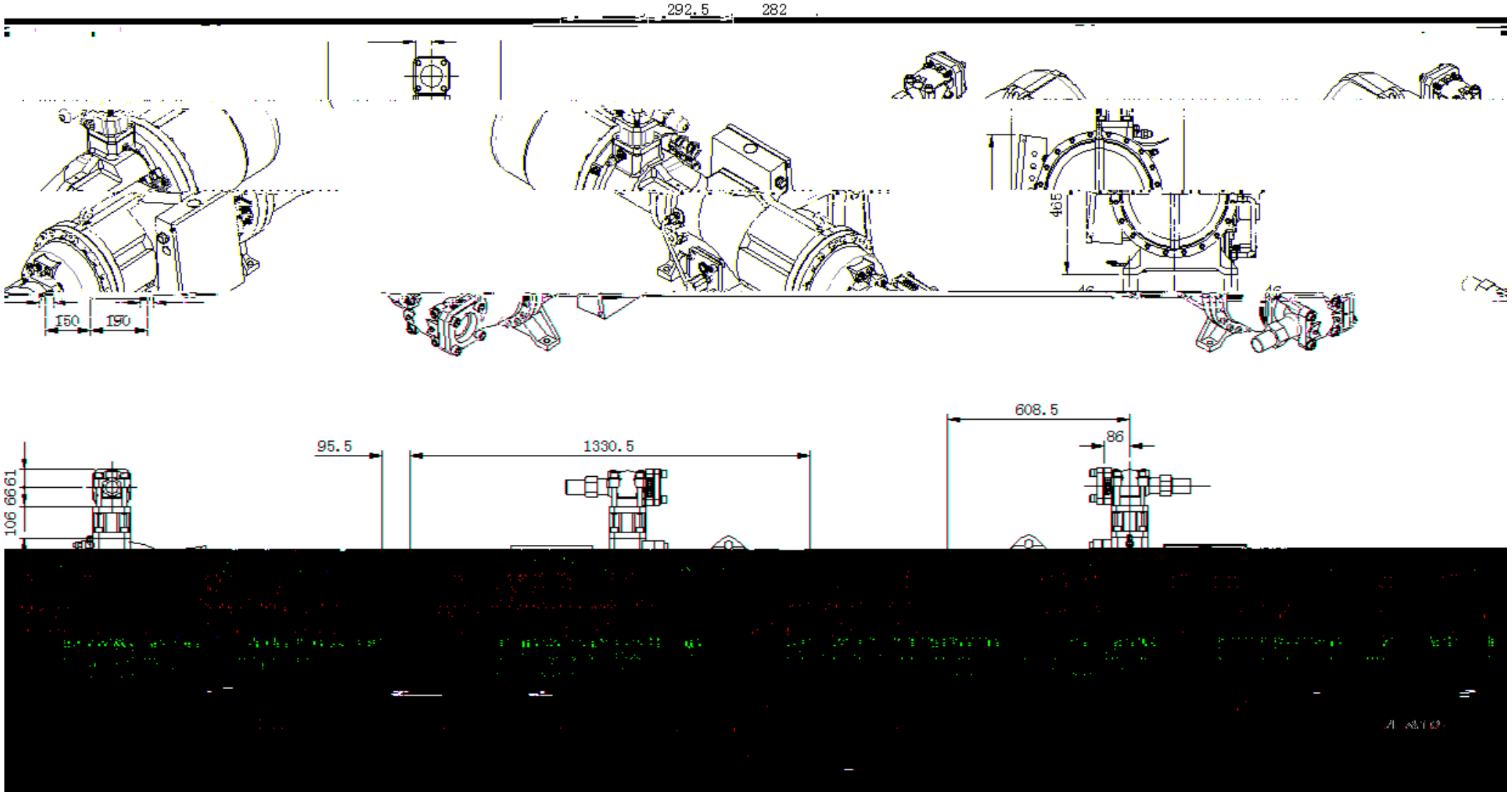
292.5
282
150
190
465
608.5
86
95.5
1330.5
106
66
61

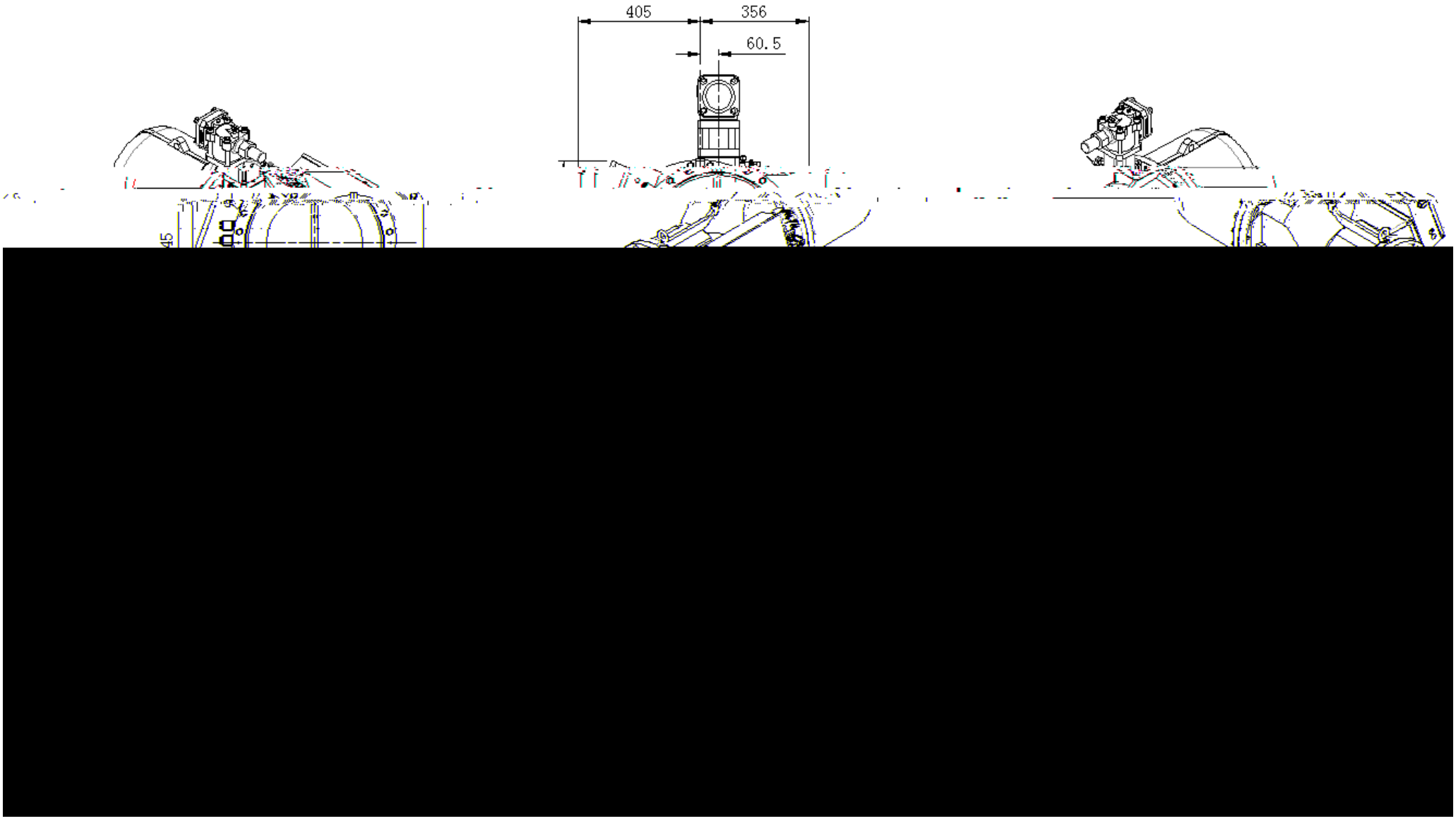
405
356
60.5
45

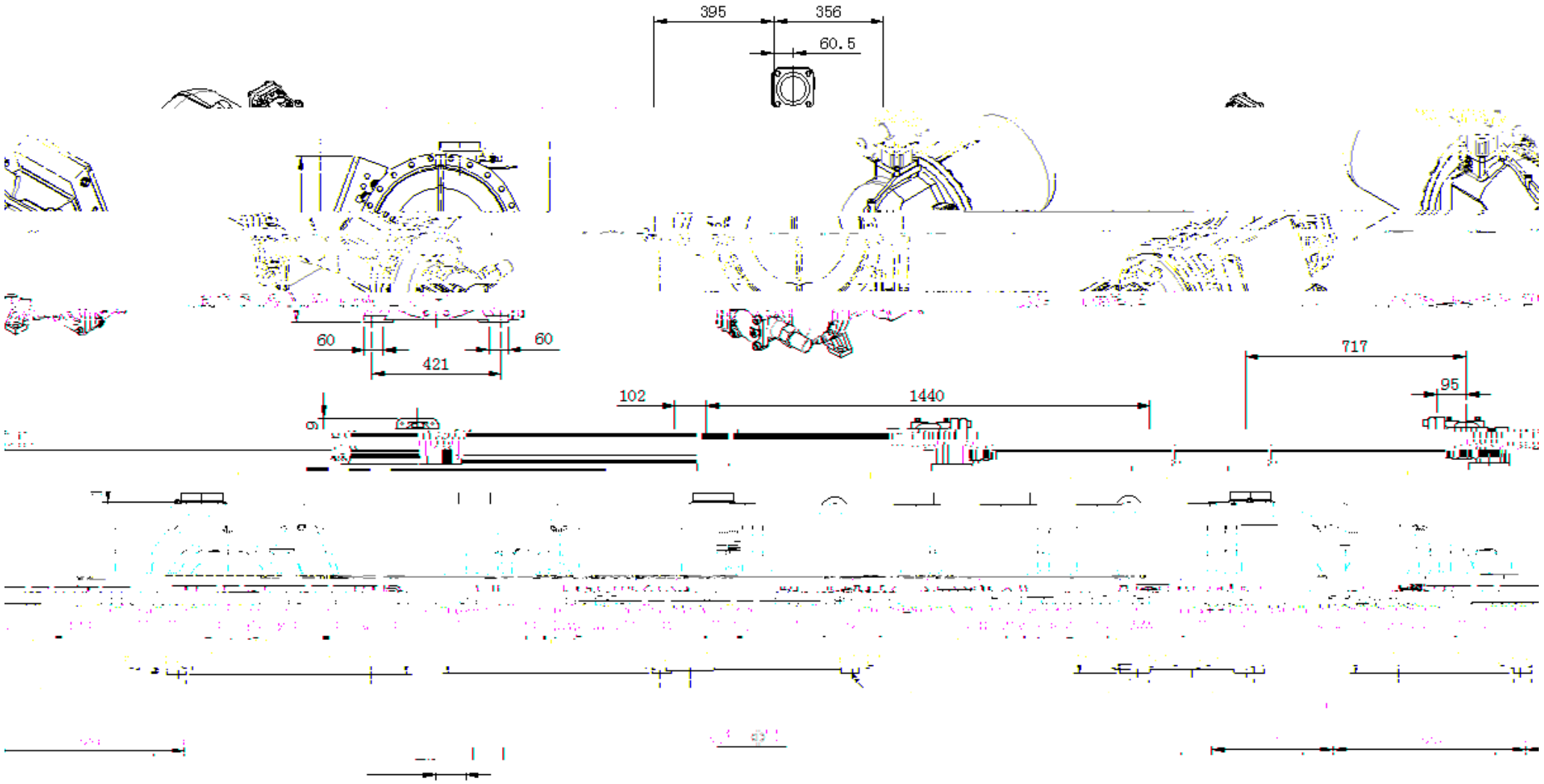
395
356
60.5
60
60
421
102
1440
717
95

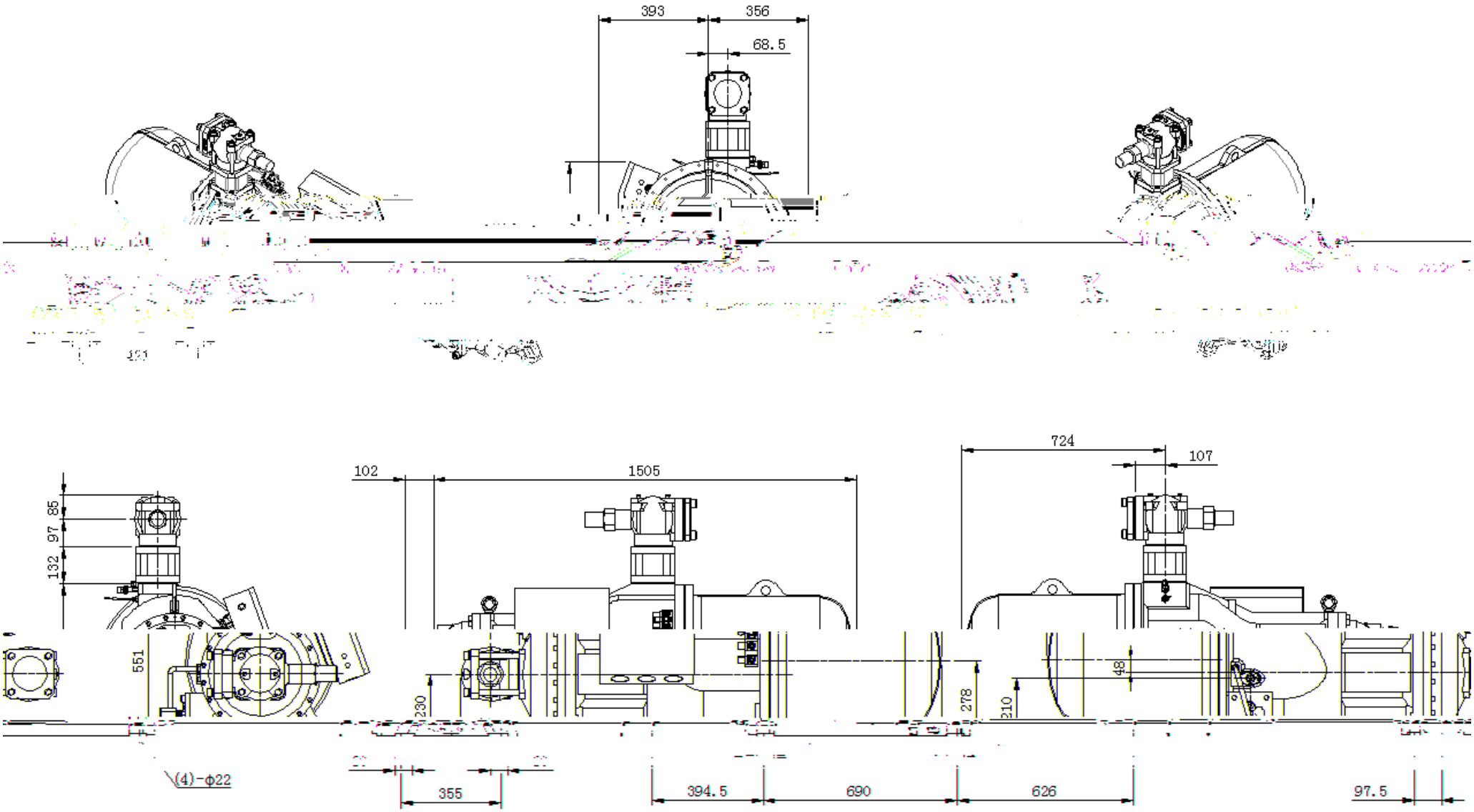
393
356
68.5
102
1505
724
107
85
97
132
551
230
278
210
48
(4)-φ22
355
394.5
690
626
97.5

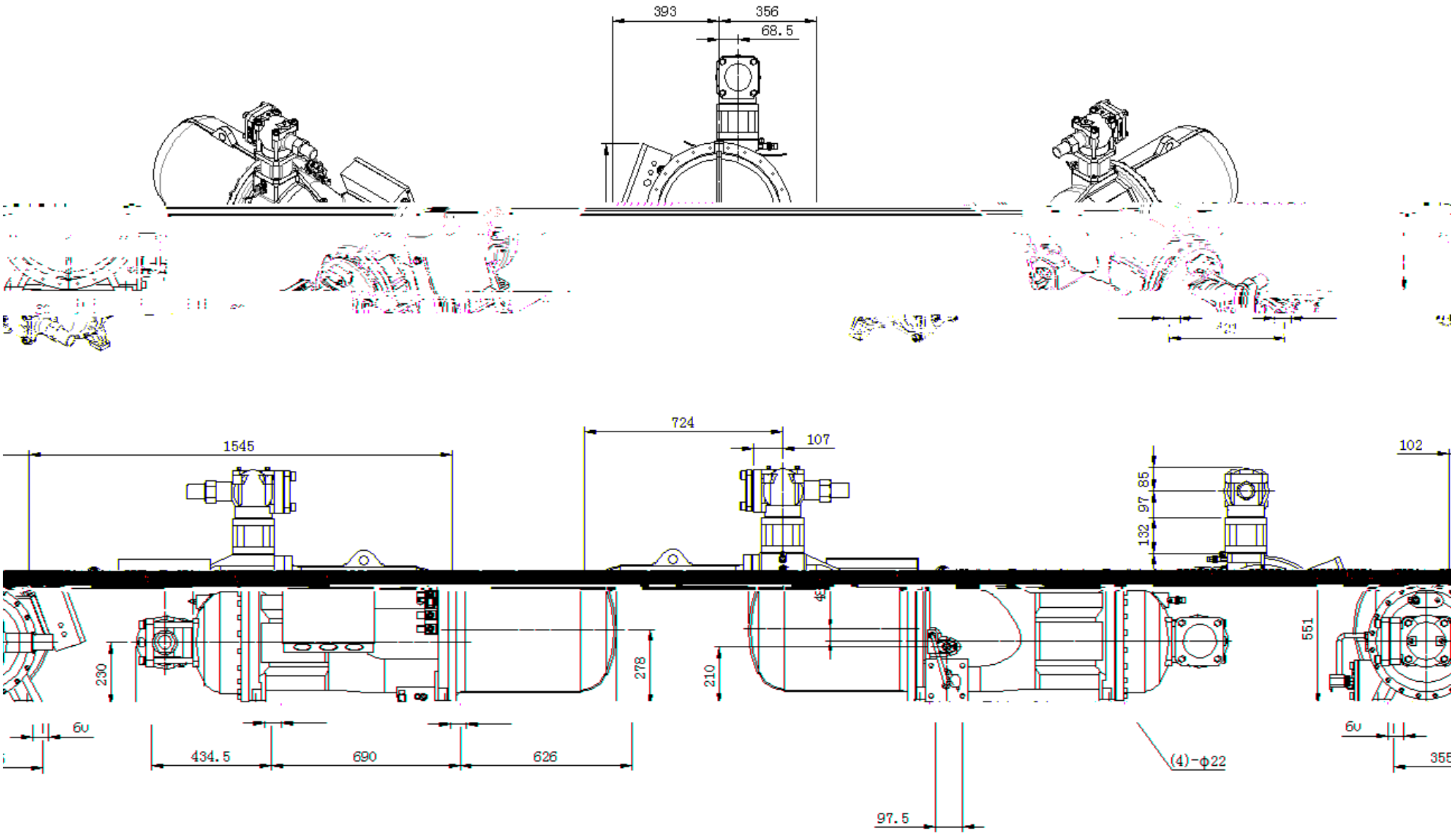
393
356
68.5
724
107
1545
102
85
97
132
230
278
210
551
60
434.5
690
626
(4)-φ22
97.5

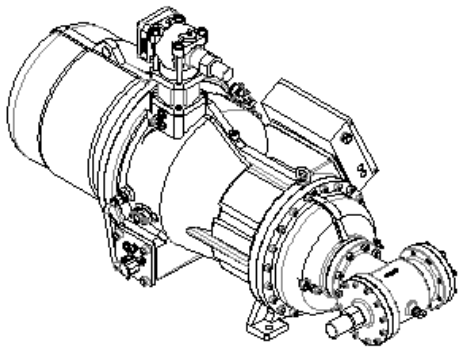

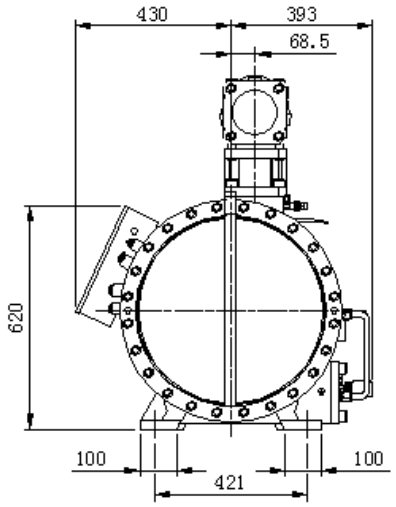
430
393
68.5
620
100
421
100

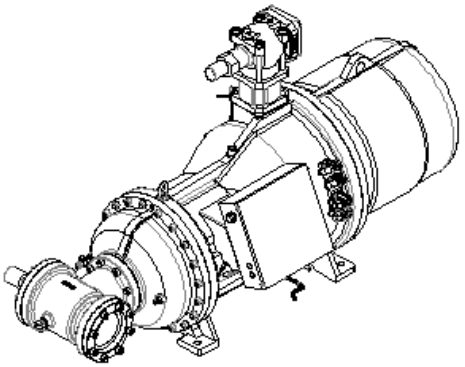

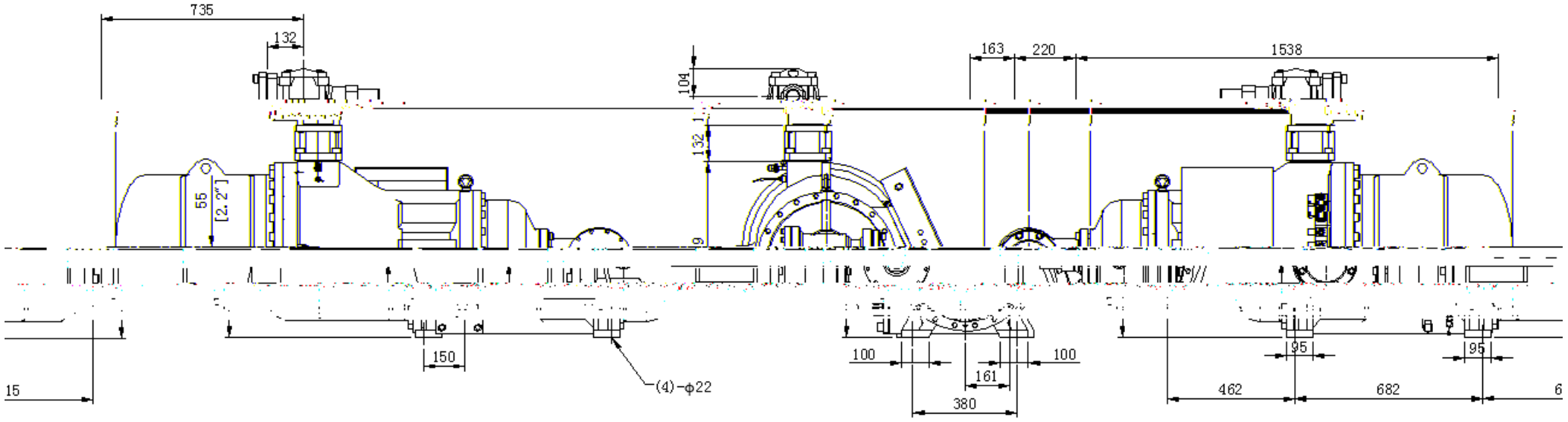
735
132
104
132
163
220
1538
55
[2.2"]
9
150
(4)-φ22
15
100
161
100
380
95
95
462
682
6

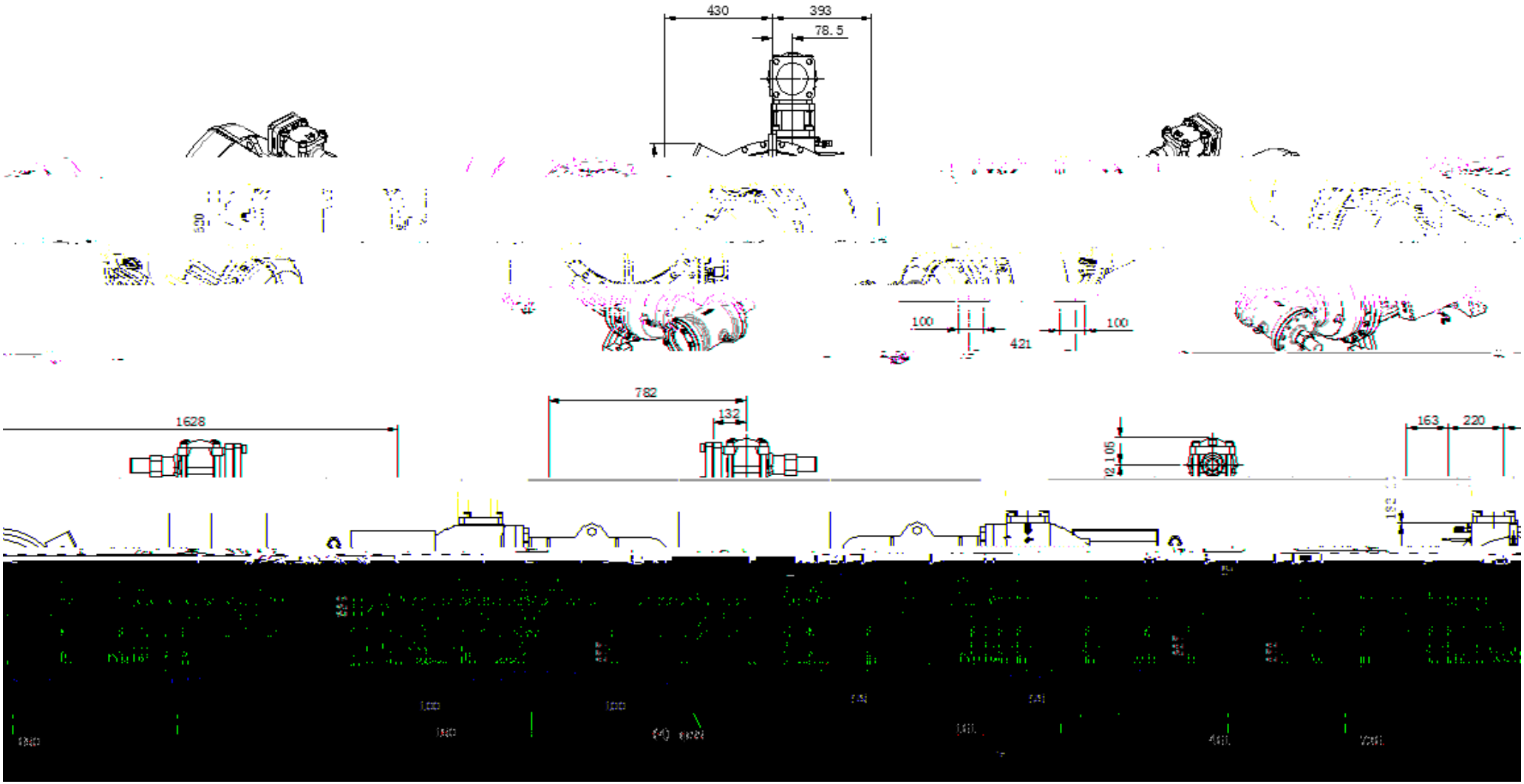
430
393
78.5
100
421
100
1628
782
132
105
163
220

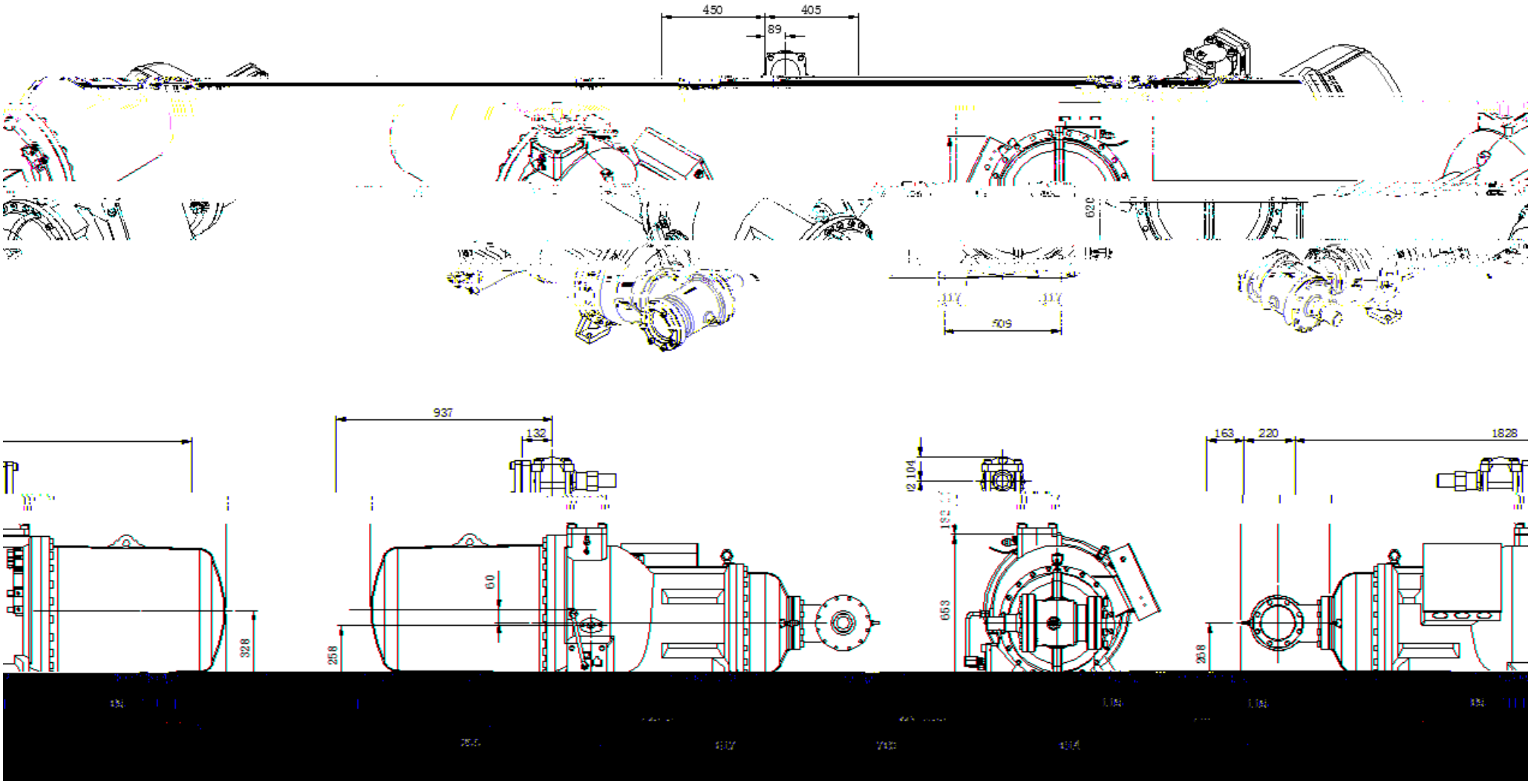
450
405
89
620
117
117
509
937
132
163
220
1828
104
182
60
653
328
258
268

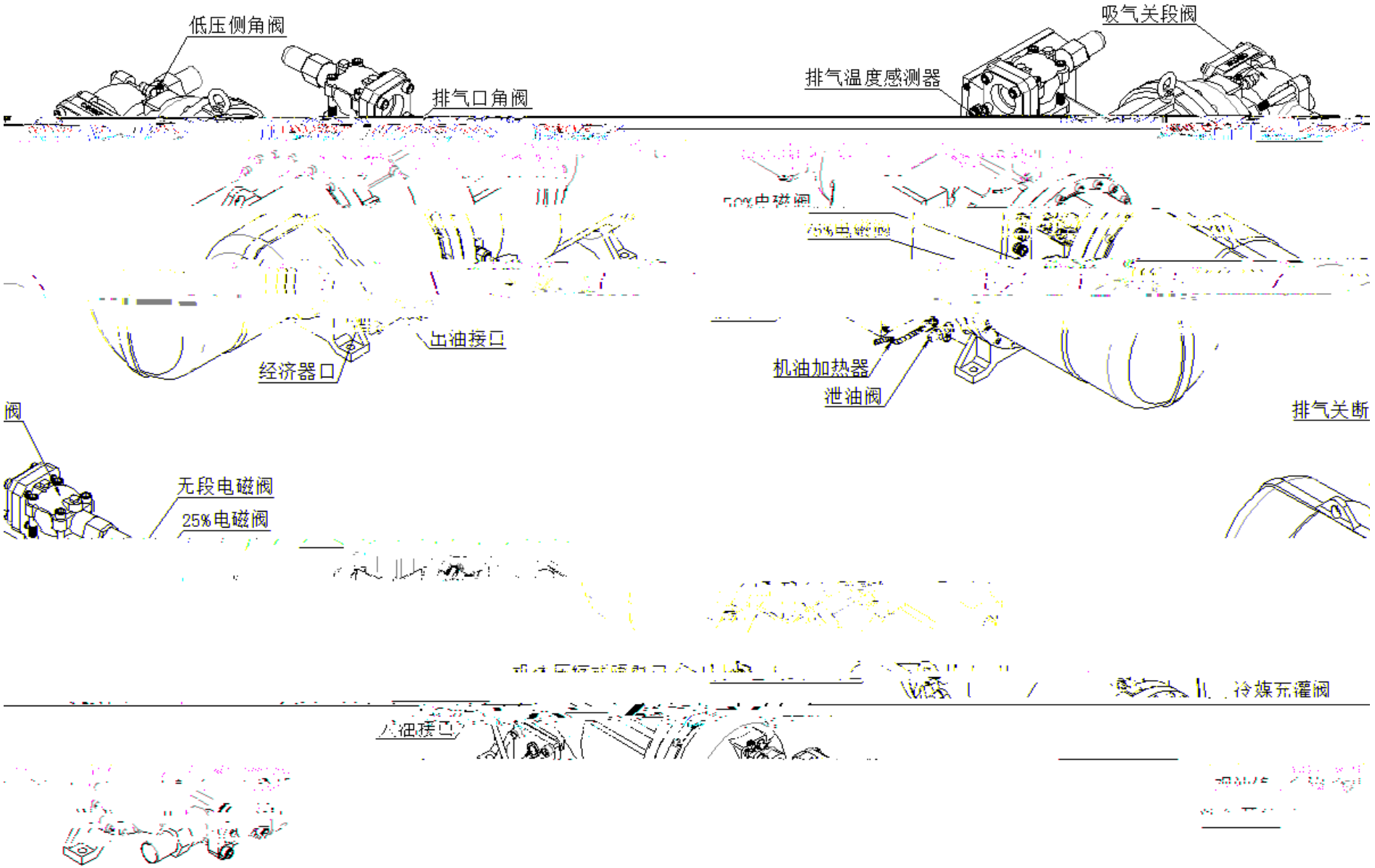
低压侧角阀
排气口角阀
吸气关段阀
排气温度感测器
出油接口
经济器口
机油加热器
泄油阀
排气关断
无段电磁阀
25%电磁阀
冷媒充灌阀
入油接口

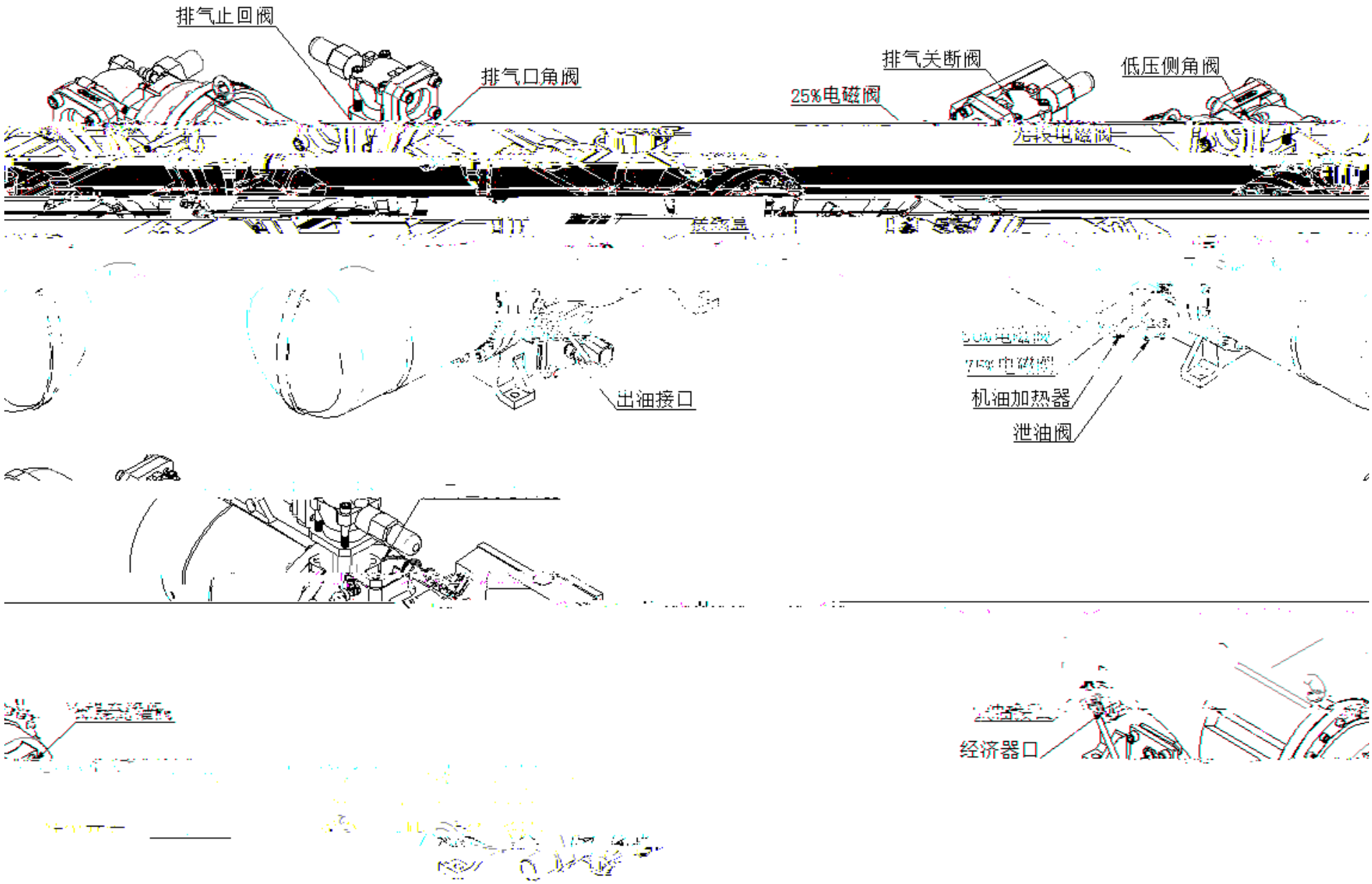
排气止回阀
排气口角阀
排气关断阀
低压侧角阀
25%电磁阀
出油接口
机油加热器
泄油阀
经济器口

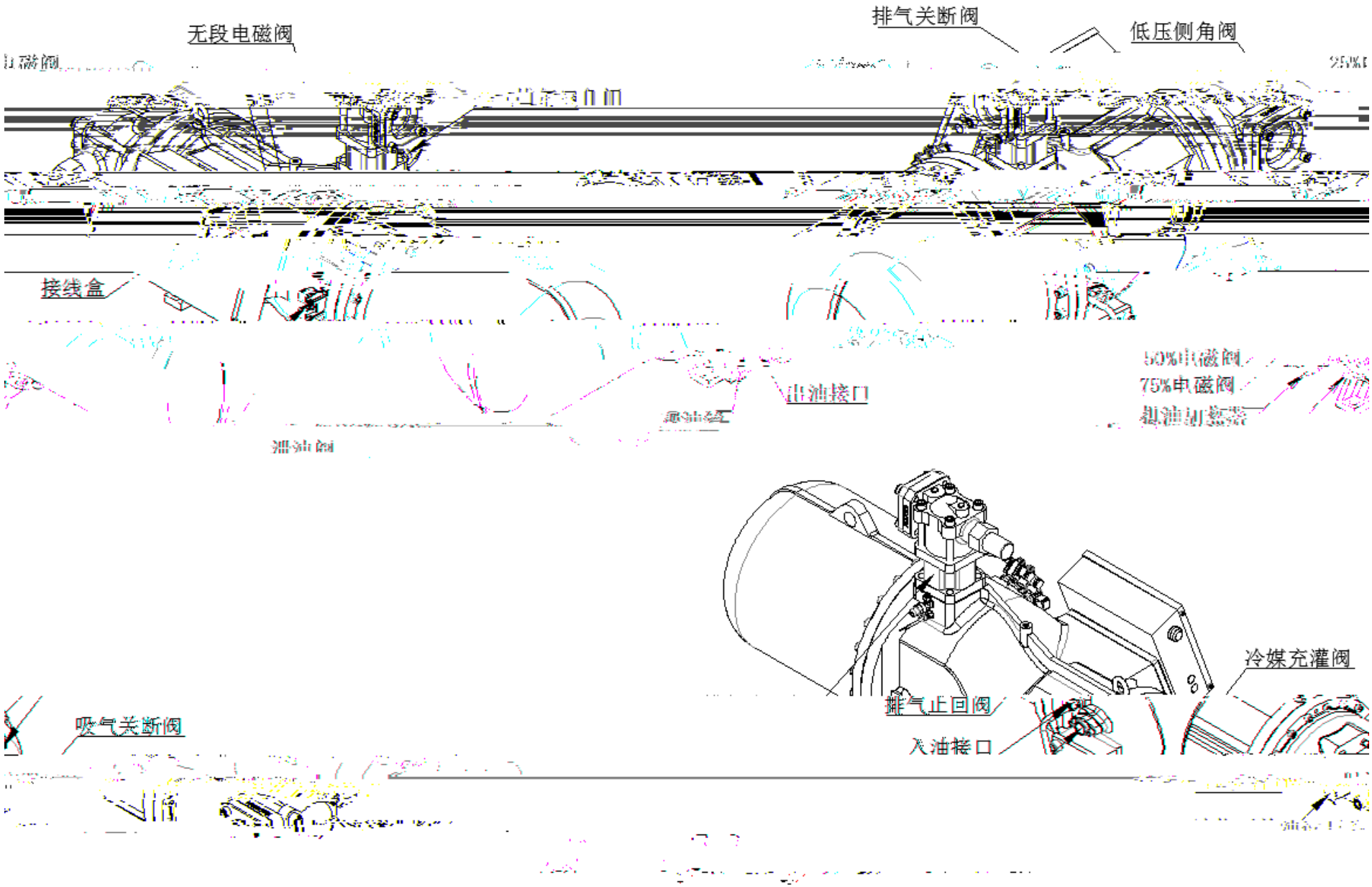
无段电磁阀
排气关断阀
低压侧角阀
接线盒
出油接口
50%电磁阀
75%电磁阀
吸气关断阀
排气止回阀
冷媒充灌阀
入油接口

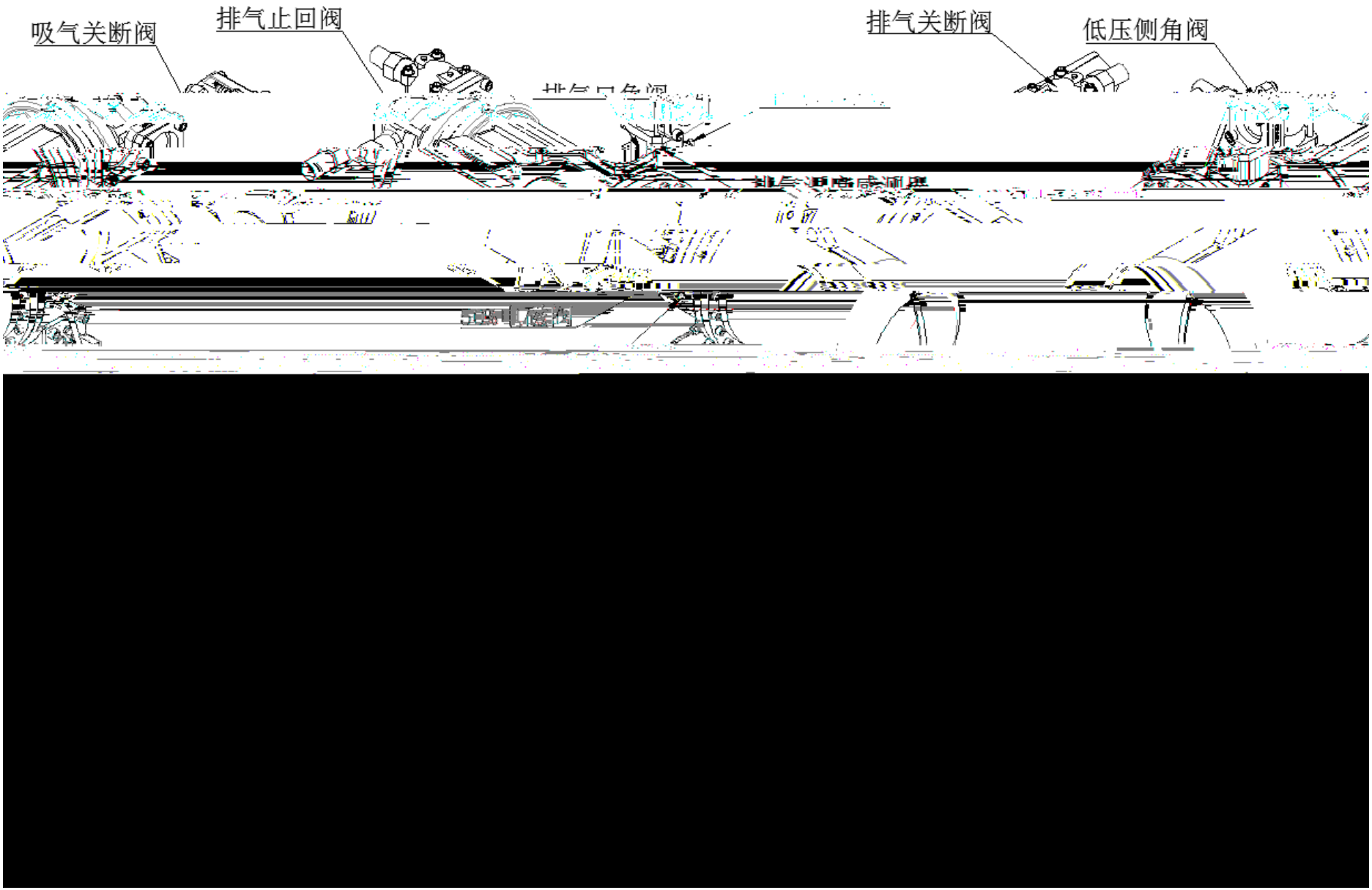
吸气关断阀
排气止回阀
排气关断阀
低压侧角阀

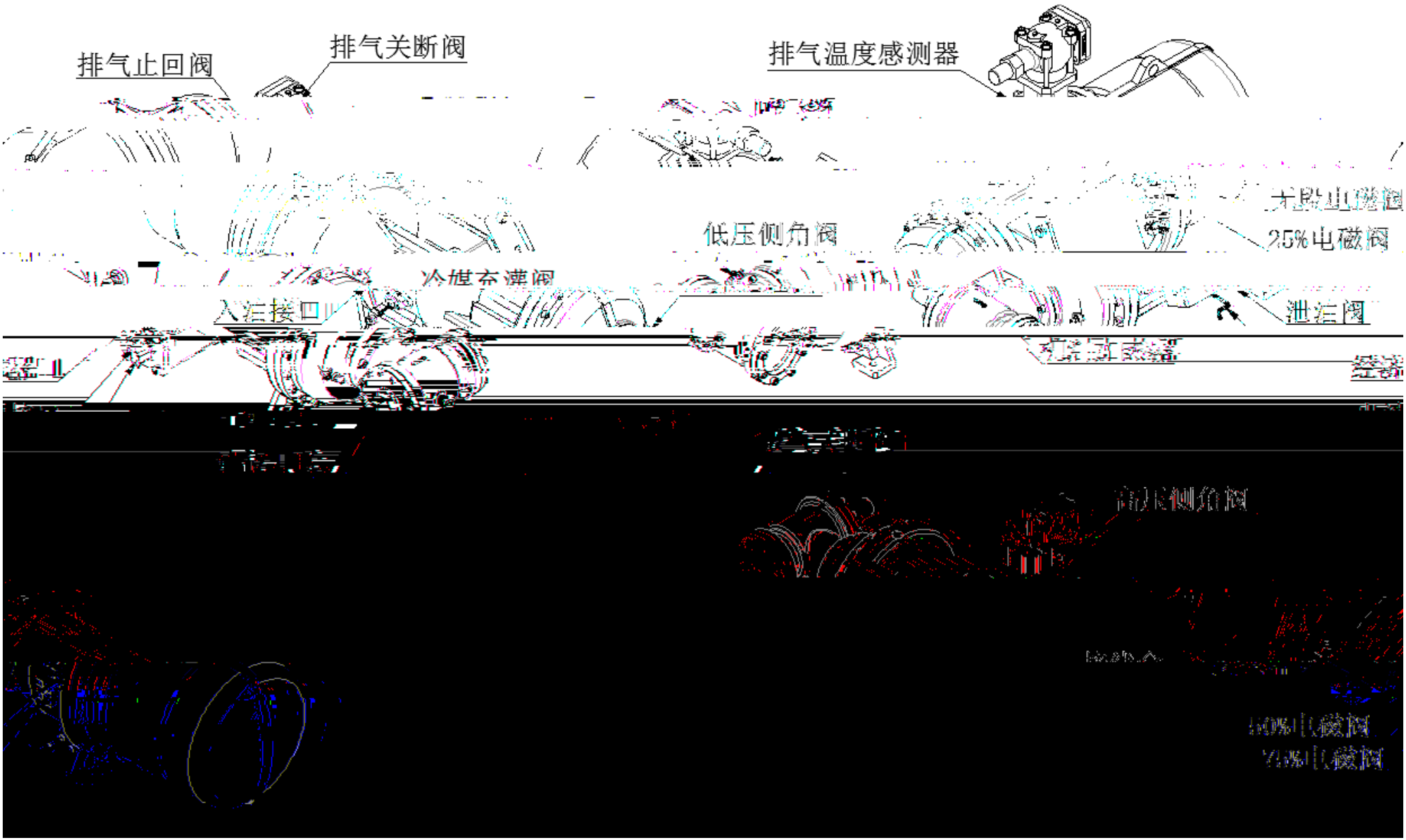
排气止回阀
排气关断阀
排气温度感测器
低压侧角阀
泄油阀
高压侧角阀

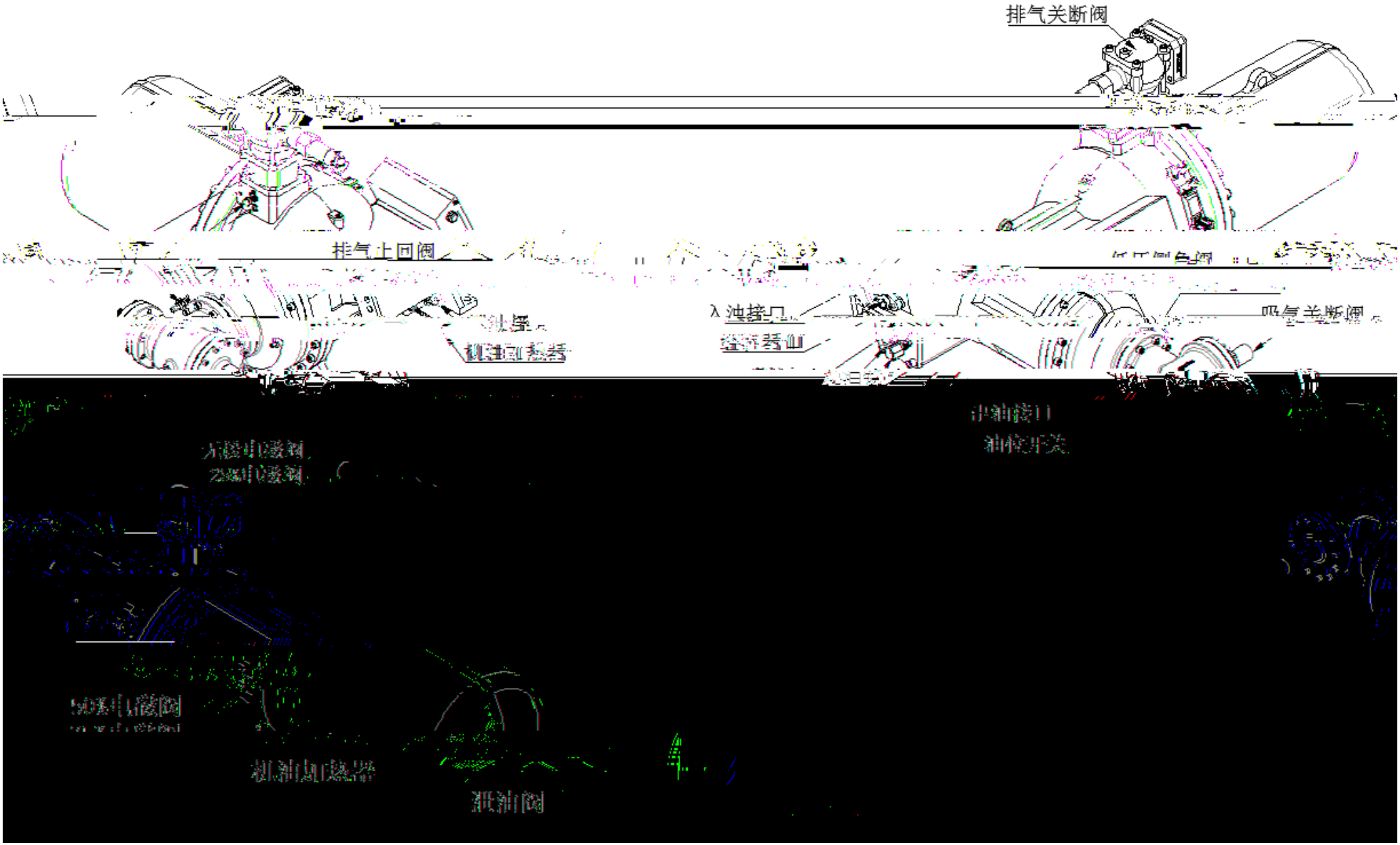
排气关断阀
排气止回阀
吸气关断阀
油位开关
泄油阀

~